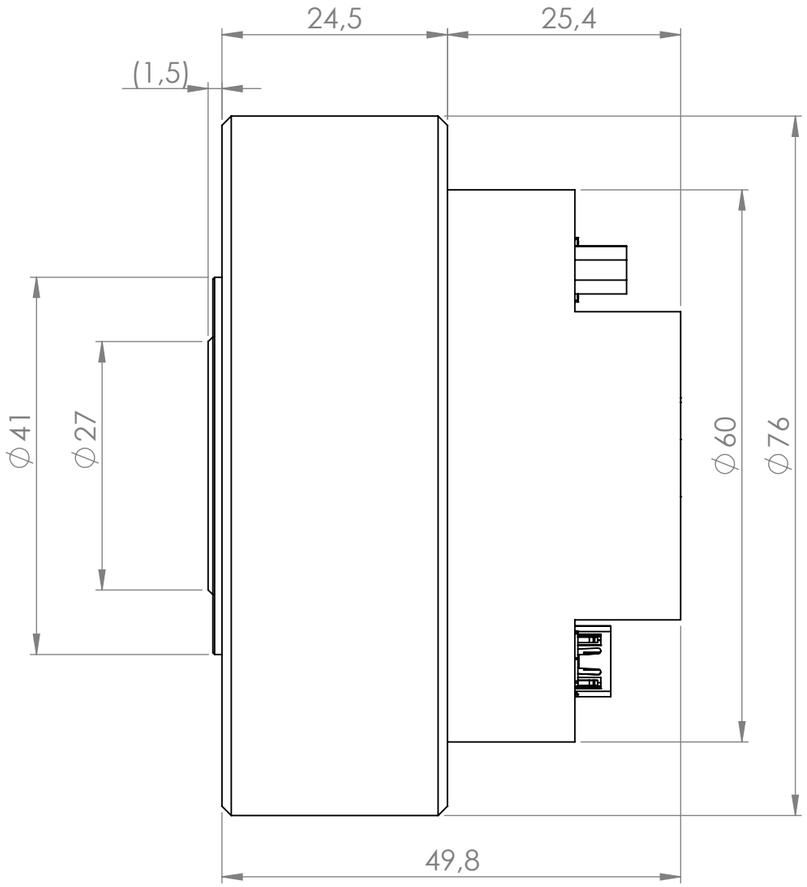

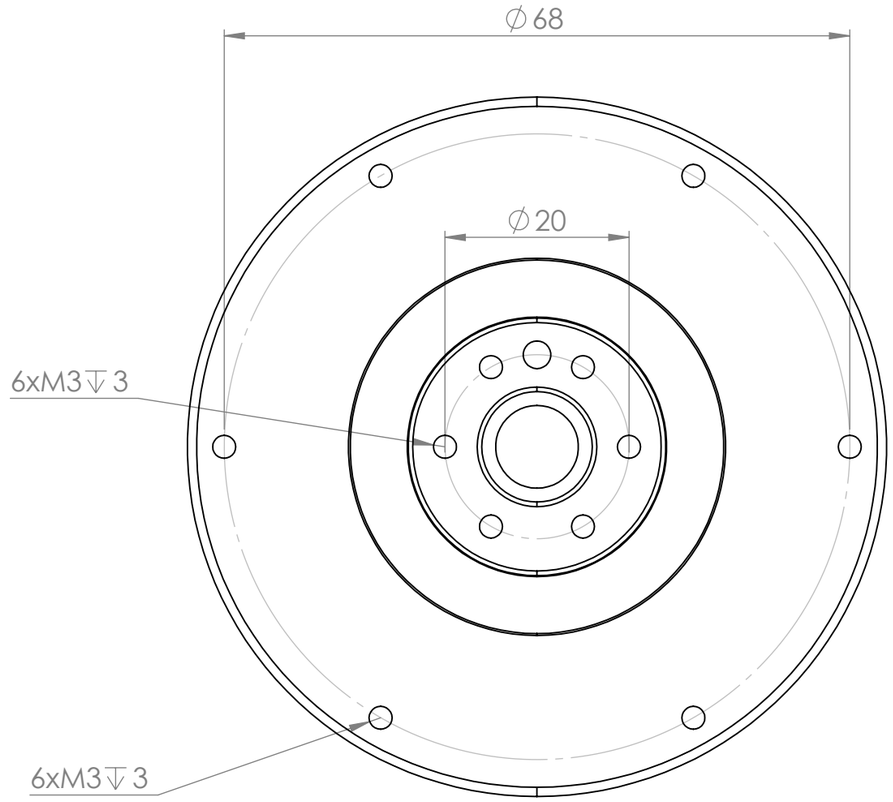

Gear ratio	6
Input voltage	48V
Rated Speed	400RPM
Rated Torque	3.5Nm
Rated Power	150W
Rated Current	4A
Peak torque	7Nm
Peak current	9A
Anti-Force Torque	0.08Nm
Backlash	10Arcmin
Axial Payload	775N
Radial Payload	1250N
Encoder type	18 bits
Communication	ECAT/USB
GPIO	6IN 4 OUT 2AIN 2STO
Weight	360g

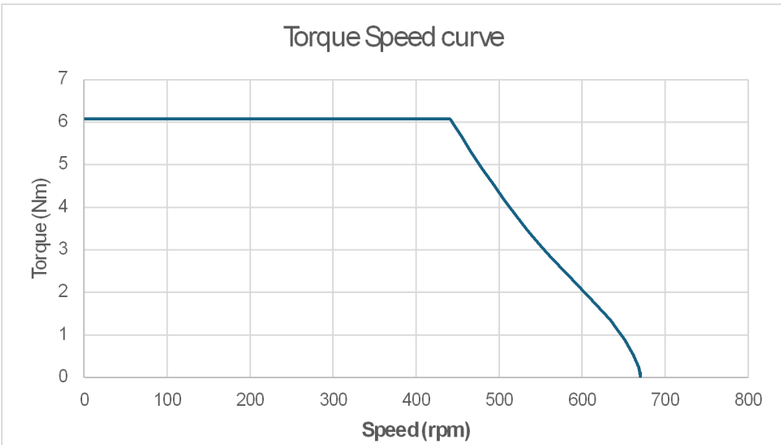

Révision	Indice	Date	Modification	Dessinateur	Vérificateur
	0				
A	1	17/06/2025	Add informations	MLE	XLE
A	0	07/05/2025	Version initial	MLE	XLE

Précision:

A2V SAS
TEL:01 61 08 62 19
a2v@a2v.fr
Parc Bel Air la forêt
Rambouillet
6 rue Maryse Bastié
78125 GAZERAN
France

Ce document est la propriété de la société A2V,Il ne peut être communiqué à des tiers et /ou reproduit sans l'autorisation préalable écrite de la société

Matière:	Parent :	Masse estimée:	Tolérance général:	Rugosité:
Traitement:				
Finition:				

Titre: RMD-X6-P6-7-ELE-EU

+0.3 -0.3 DIN ISO 13715

N° Document: DOC25050702697

N° Article: DEVA2V25940-A0

Echelle: 3:2	Format:A3	Planche:1/1	Logiciel:Solidworks	Version:2020