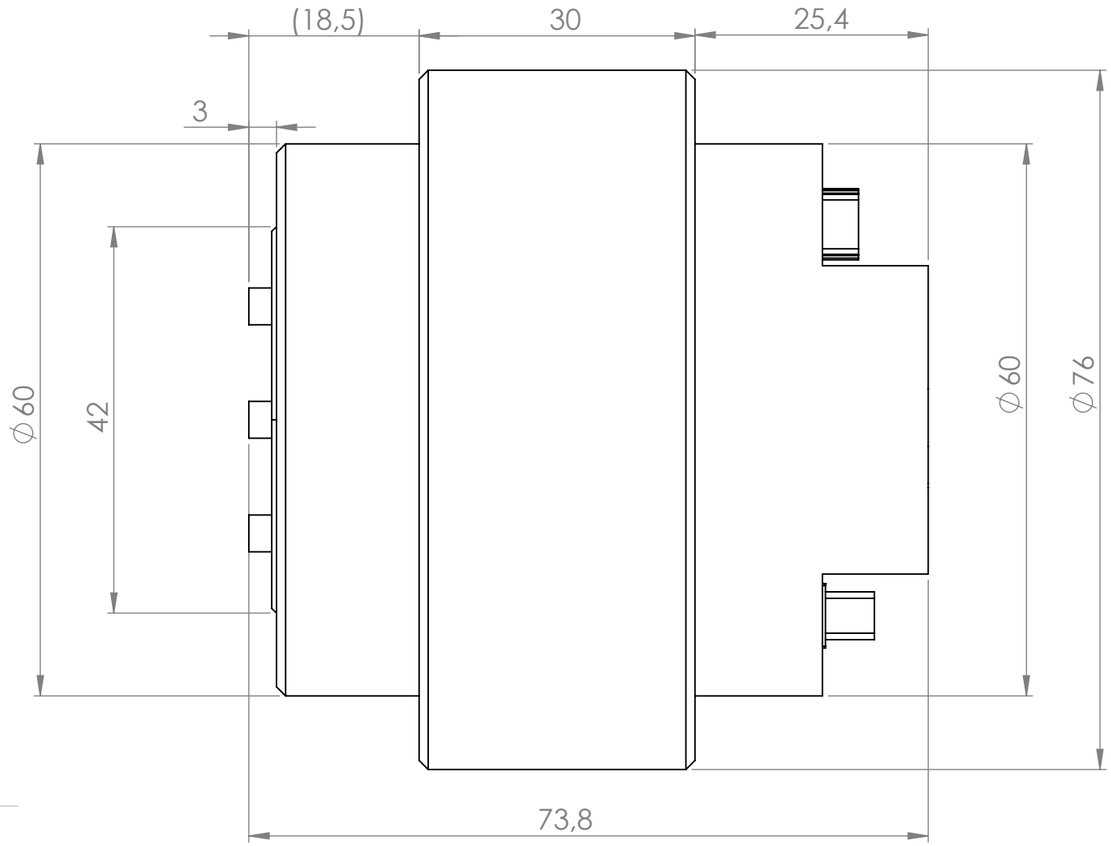

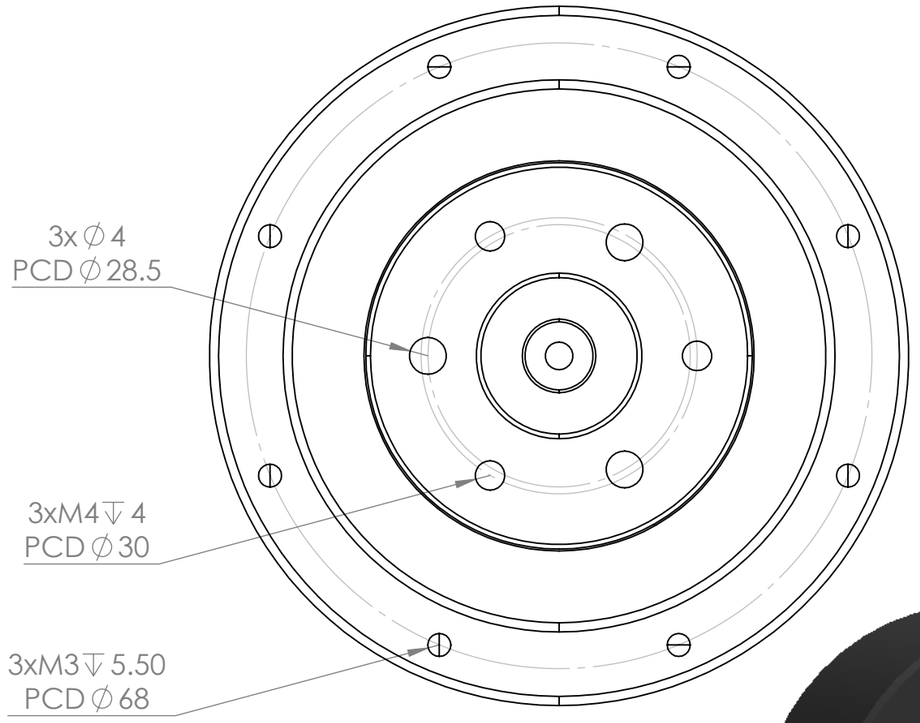

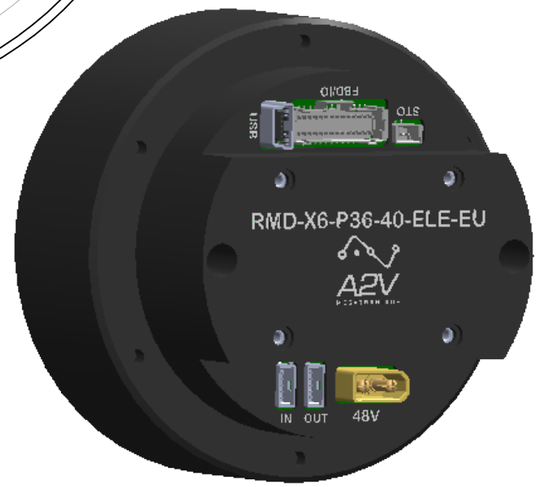

Gear ratio	36
Input voltage	48V
Rated Speed	90RPM
Rated Torque	18Nm
Rated Power	170W
Rated Current	5.2A
Peak torque	40Nm
Peak current	10.5A
Anti-Force Torque	0.91Nm
Backlash	15Arcmin
Axial Payload	775N
Radial Payload	1250N
Encoder type	18 bits
Communication	ECAT/USB
GPIO	6IN 4 OUT 2AIN 2STO
Weight	580g

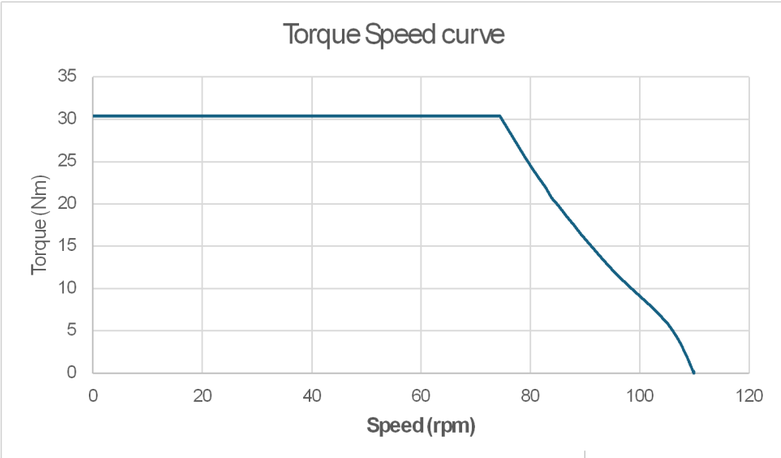

Révision	Indice	Date	Modification	Dessinateur	Vérificateur
	0				
A	1	17/06/2025	Add informations	MLE	XLE
A	0	12/05/2025	Version initial	MLE	XLE

Précision:

A2V SAS
TEL:01 61 08 62 19
a2v@a2v.fr
Parc Bel Air la forêt
Rambouillet
6 rue Maryse Bastié
78125 GAZERAN
France

Ce document est la propriété de la société A2V,Il ne peut être communiqué à des tiers et /ou reproduit sans l'autorisation préalable écrite de la société

Matière:	Parent :	Masse estimée:	Tolérance général:	Rugosité:
Traitement:				
Finition:				

Titre: RMD-X6-P36-40-ELE-EU

DIN ISO 13715 +0.3 -0.3

N° Document: DOC25051202712

N° Article: DEVA2V26015-A0

Echelle: 3:2	Format:A3	Planche:1/1	Logiciel:Solidworks	Version:2020